GHTI - 510 (corpo) - Adesivo

LATERAL ESQUERDA
*colado por fora

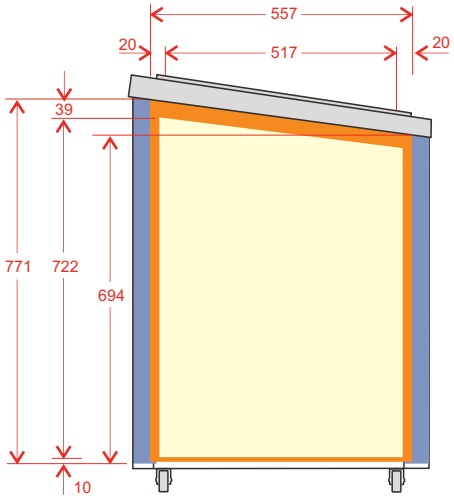

ÁREA FRONTAL - FRENTE
*colado por fora

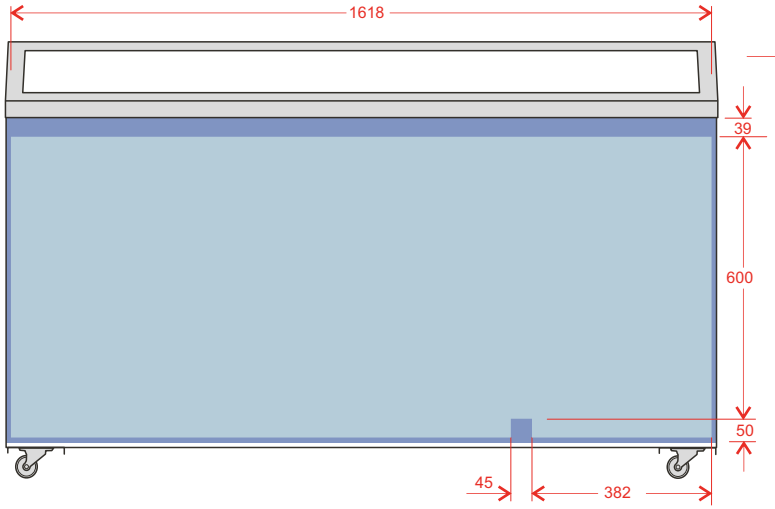

ADESIVO PLANIFICADO - FRENTE
*colado por fora

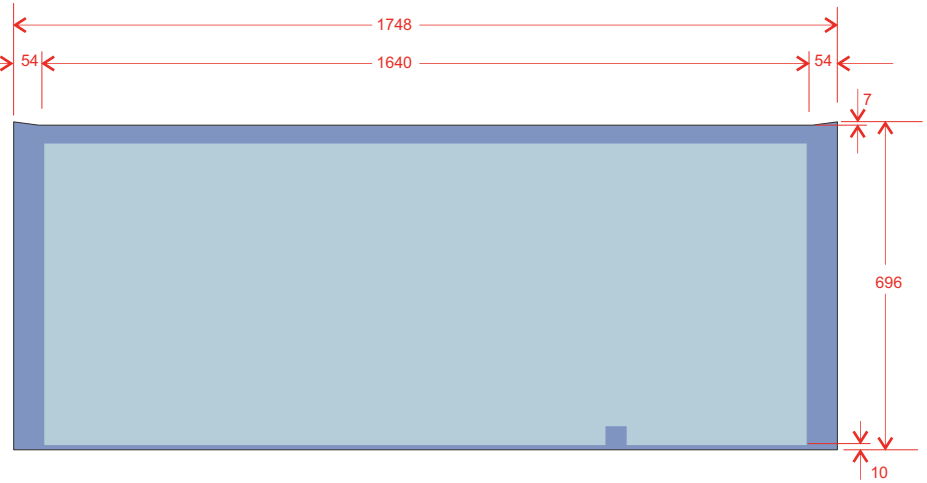

LATERAL DIREITA
*colado por fora

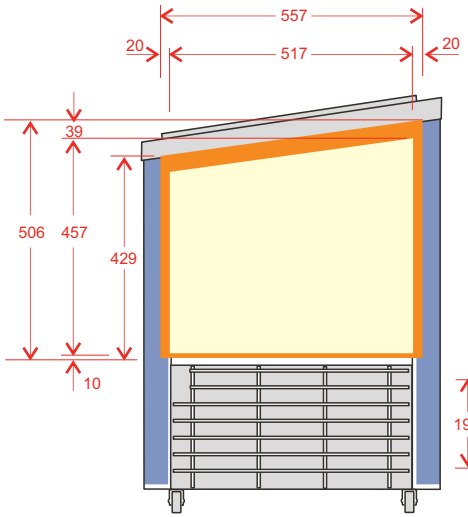

ÁREA FRONTAL - TRASEIRA
*colado por fora

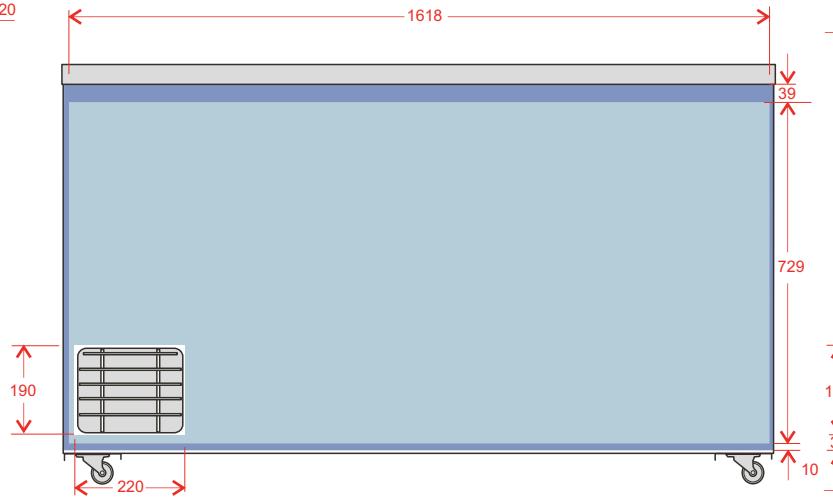

ADESIVO PLANIFICADO - TRASEIRA
*colado por fora

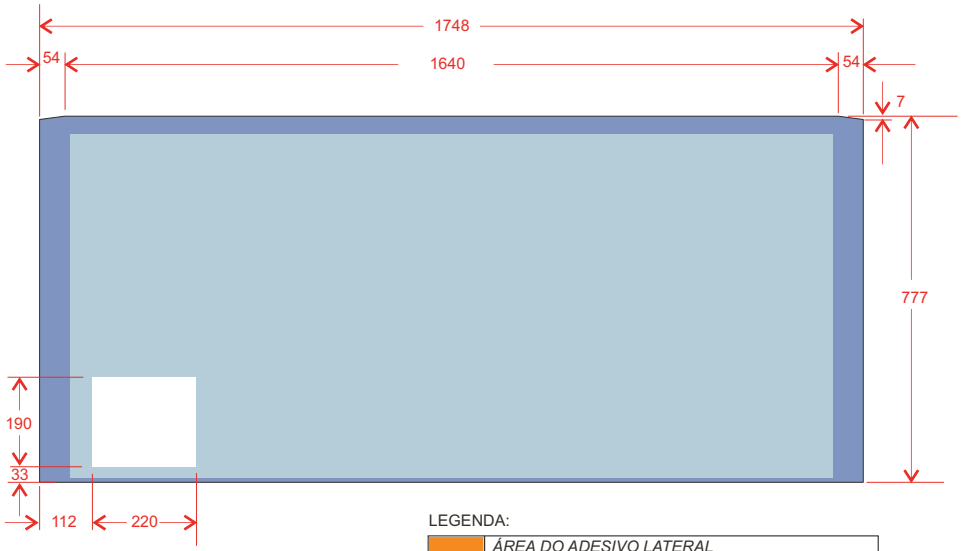

LEGENDA:

	ÁREA DO ADESIVO LATERAL
	ÁREA PARA TEXTO - LATERAL
	ÁREA DO ADESIVO FRENTE OU TRASEIRA
	ÁREA FRONTAL - FRENTE OU TRASEIRA

***tolerância: ± 3mm - Sempre acrescentar +10mm de sangra**

Versão de 05/11/08
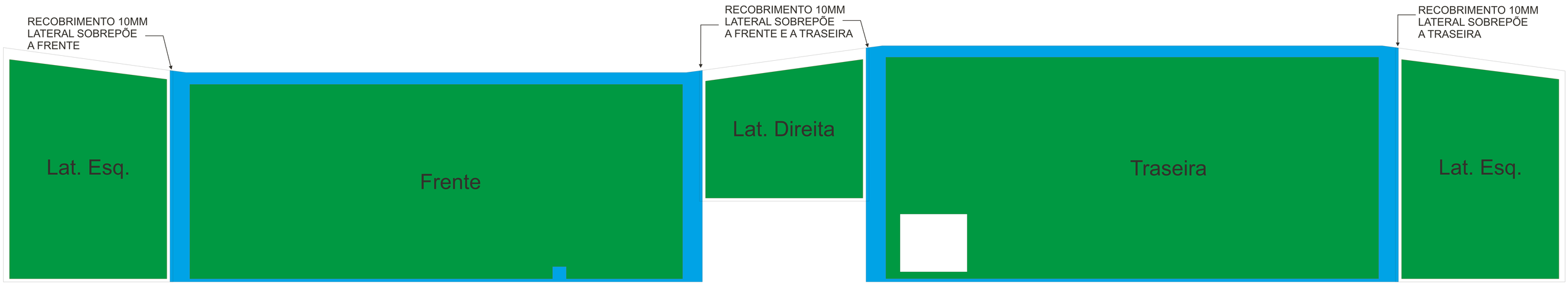
Modelo GHTE/GHTI-510
LINHA PRETA: FACA / ÁREA DO ADESIVO
LINHA VERMELHA: ÁREA DE TEXTO